202.12.209

ИТШЛ.721092.002 (939-35, 533) ⑤

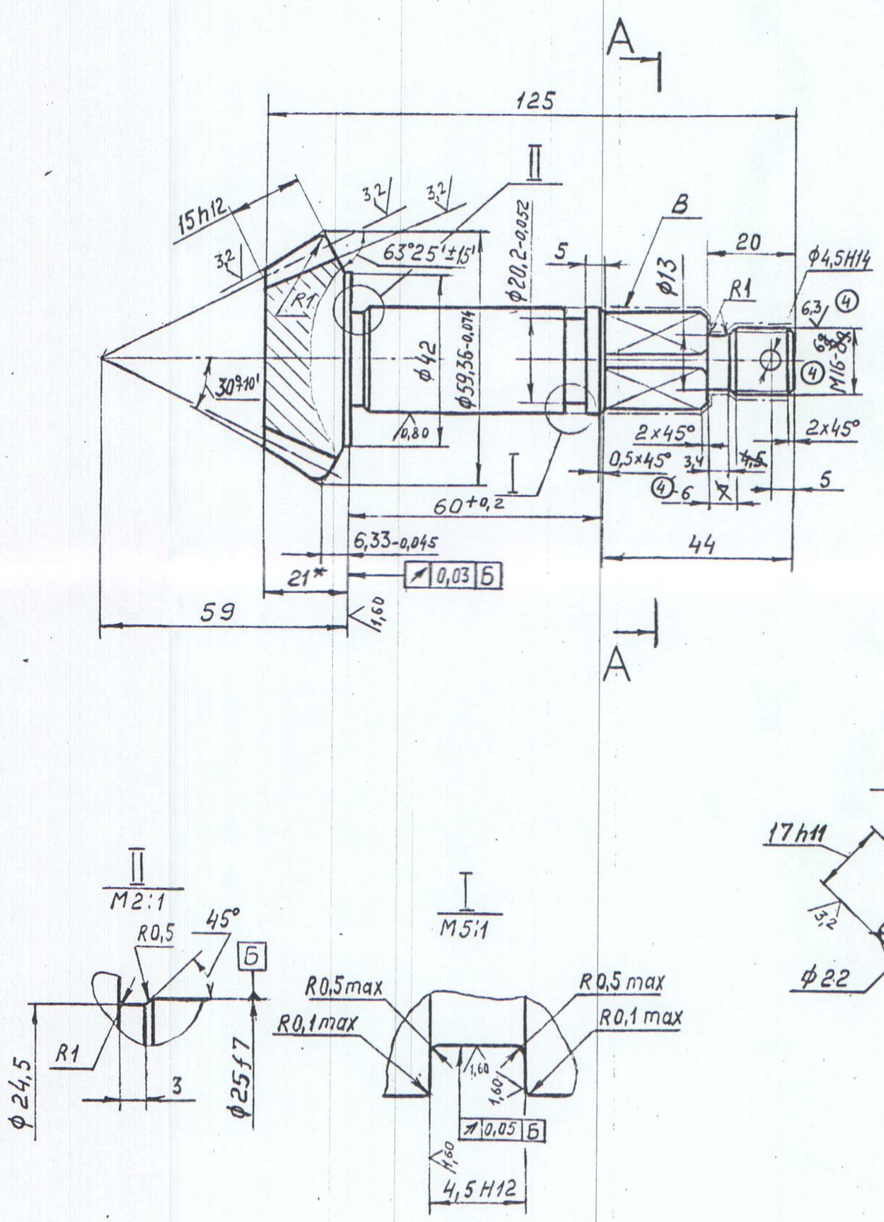

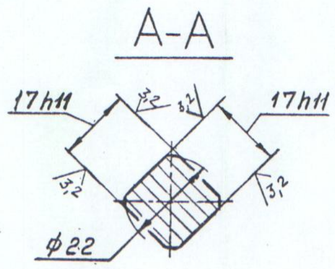

12,5 (√)

Внешний окружной модуль	m_e	3
Число зубьев	z	18
Тип зуба	–	Прямой
Исходный контур	–	ГОСТ13754-81
Коэффициент смещения	x_e	0
Коэффициент изменения толщины зуба	x_τ	0
Угол делительного конуса	δ	26°34'
Степень точности по ГОСТ 1758-81	–	9-В
Внешняя постоянная хорда зуба	$\bar{S}_{ce}$	$4{,}161^{-0{,}105}_{-0{,}205}$
Высота до внешней постоянной хорды зуба	$\bar{h}_{ce}$	2,242
Межосевой угол передачи	Σ	90°
Средний окружной модуль	m_m	2,627
Внешнее конусное расстояние	R_e	60,37
Среднее конусное расстояние	R	52,87
Средний делительный диаметр	d	47,286
Угол конуса впадин	δ_f	23°10'
Угол сходимости линий основания зуба	θ_f	3°25'
Внешняя высота зуба	h_e	6,6
Обозначение чертежа сопряженного зубчатого колеса.		939-35, 534

КОНТРОЛЬНЫЙ

④ 1. Поковка, группа I по ОСТ5.9125-~~73~~ 84.
2. Деталь II гр. ОСТ5.9287-78, HRC35-40.
3. Неуказанные предельные отклонения размеров: Валов h14, остальных $\pm\frac{IT14}{2}$.
④ 4. Покрытие поверхн. В ка~~78~~ 15 хр. по ОСТ5.9048-~~78~~ 85.
5. * Размеры для справок.

⑤ Вид и техн. код
02.8Д0124.21404249

ИНВ. № 25/2068.
ЭКЗ. № 1 22 г.

Код типа 7.8.813.009.2
Отдел 78 Кулакова

Изм.	Лист	№ докум.	Подп.	Дата
5		ИТШЛ.78.166-90		19.03.90
4		ИТШЛ.74.1662-88		27.9.88
3	Зам	35.0.74.1432-83		11.07.84
Разраб.		Беднова		14.03.84
Пров.		Кречетов		18.3.84
Т. контр.		Багрец		2.7.84
Выпустил		Васильев		
Н. контр.		Буренков		11.07.84
Утв.		Хвостов		11.07.84

ИТШЛ.721092.002 (939-35, 533) ⑤

Вал-шестерня

Лит.	Масса	Масштаб
0₁	0,73	1:1

Лист | Листов 1

Сталь 40Х ГОСТ 4543-71

Предприятие п/я В-8103

Формат А2

Согласовано
Метрология

Справ. №

Перв. примен.

521-35, 3041

Подп. и дата

Инв. № дубл.

Взам. инв. № 351194

Подп. и дата

Инв. № подл. 46/4946